10-01-00

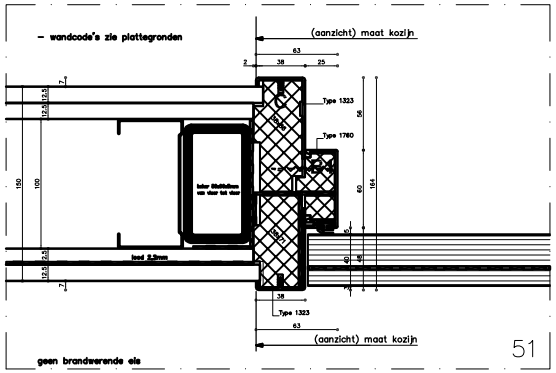

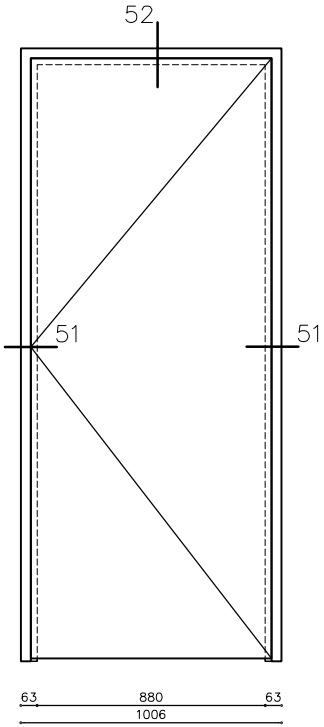

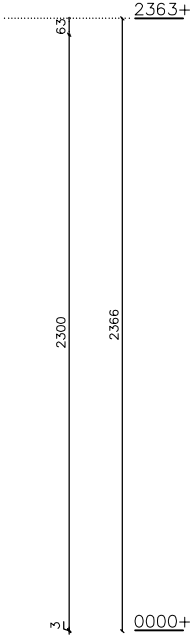

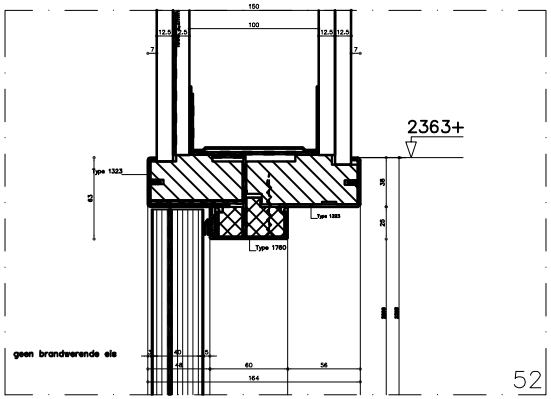

- houtenkozijn met lood bekleed met kunststof profielen
- geen brandwerende eis
- loodwaarde 2.2mm

MERK:	**TYPE 10**	CODE:	10-01-00
KOZIJN:	monta+lood	EISEN:	STR.WD.

AANTAL GET:		GESPIEGELD:	n.v.t.
POS.NR.:	168		

BREEDTE DAGMAAT	KOZ.BREEDTE (AANZICHT)	KOZ.BREEDTE (TOTAAL)	SPARING BR. t.b.v. KOZIJN
880	1006	1010	.
OPMERKING:	-		

HOOGTE DAGMAAT	KOZ.HOOGTE (AANZICHT)	KOZ.HOOGTE (TOTAAL)	SPARING H. t.b.v. KOZIJN
2325+3	2366	2368	2369
Peilmaat:	2363+ Pell	2365+ Pell	2366+ Pell

Versie:	1)	2)	3)

montaplus
Speciaal In deuren en kozijnen
Kadijk 11
8531 XH Lemmer
www.montaplus.nl
Tel. 0514-565885
Fax 0514-563430
info@montaplus.nl
Als kwali"tijd" belangrijk is

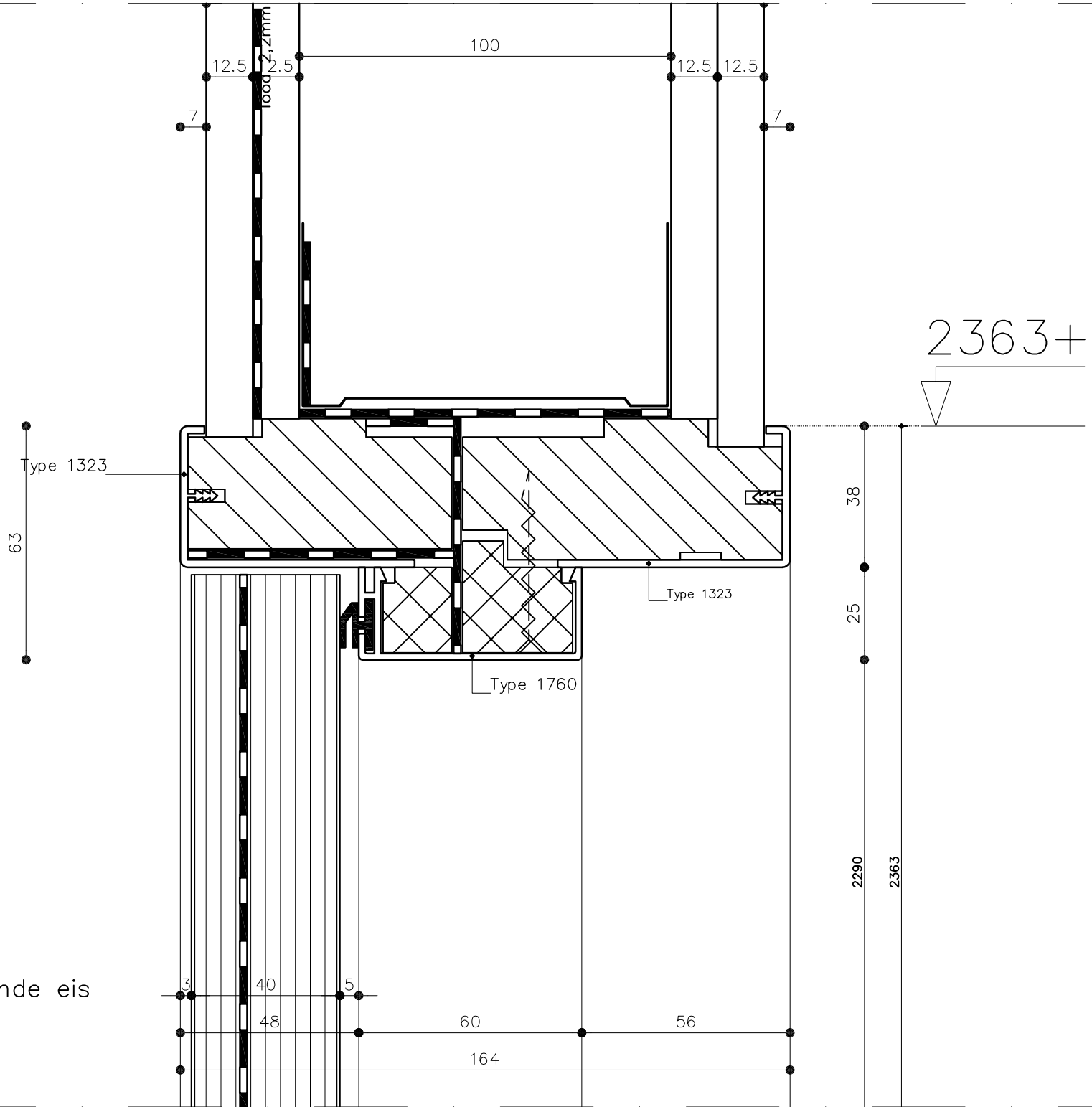

geen brandwerende eis

– wandcode's zie plattegronden

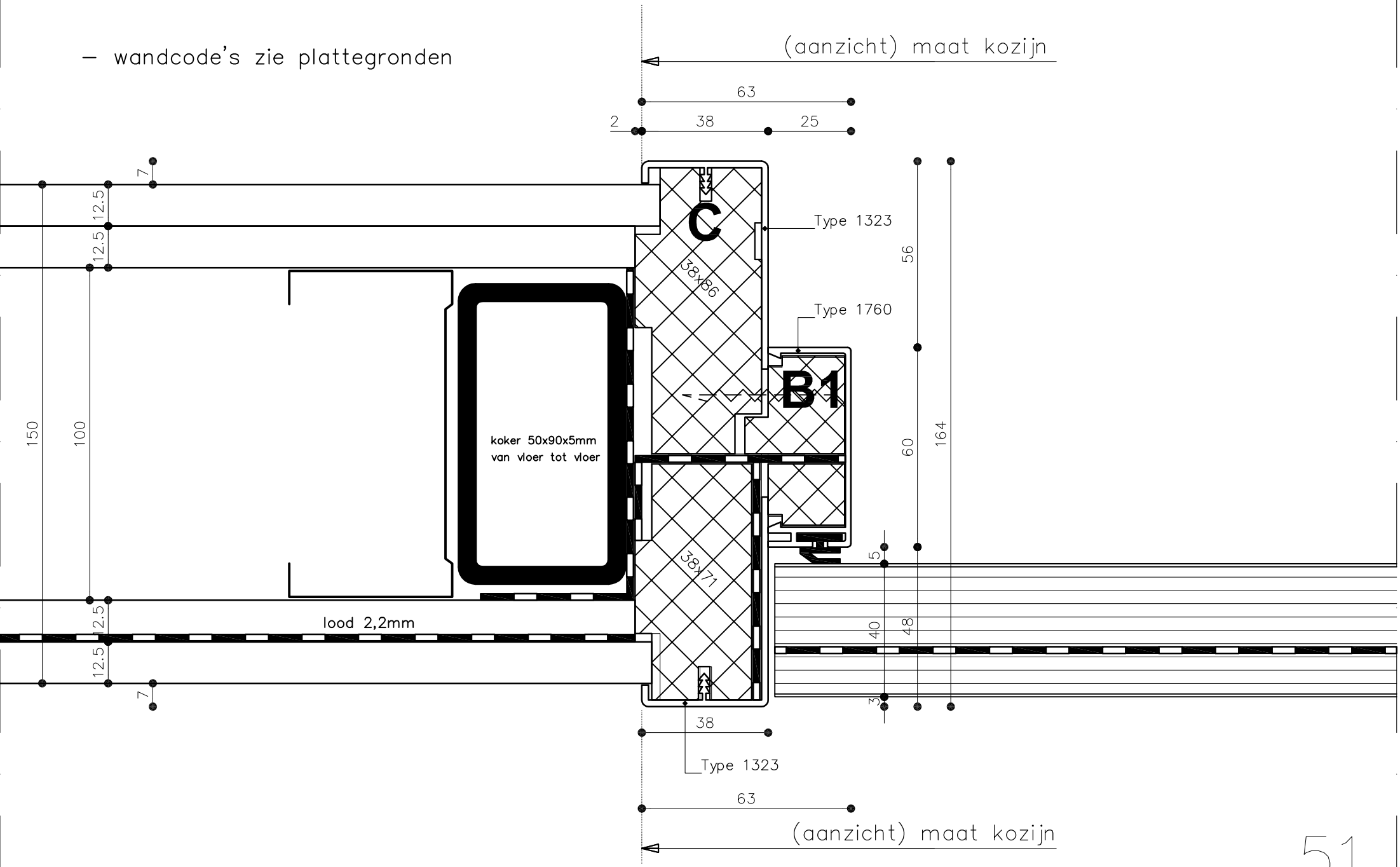

geen brandwerende eis